Диференціальний манометр-індикатор Серія MDM 60N



ЗАСТОСУВАННЯ:

» Магістральні фільтри серії FYD

Диференціальний манометр перепаду тиску Серії MDM 60N розроблений для визначення перепаду тиску на фільтруючому елементі в системі стисненого повітря. Таким чином він вказує, що фільтруючий елемент засмічений і підлягає заміні. Оптимальна установка Серії MDM 60N - верхня частина корпусу фільтра.
Серія має широке застосування. Якщо область застосування не зазначена, зв'яжіться із виробником.
За більш детальною інформацією, зв'яжіться з нашими інженерами.

ОСНОВНІ ХАРАКТЕРИСТИКИ

Робочий тиск	16 бар
Температура	1.5 ÷ 80 °C
Вага	0.13 кг

РОЗМІРИ

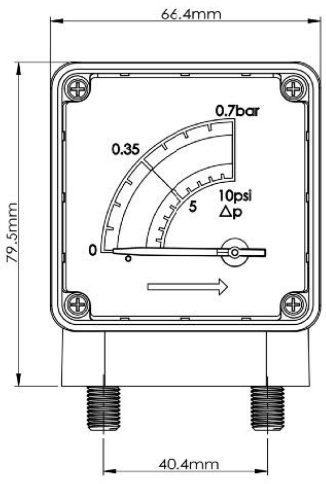

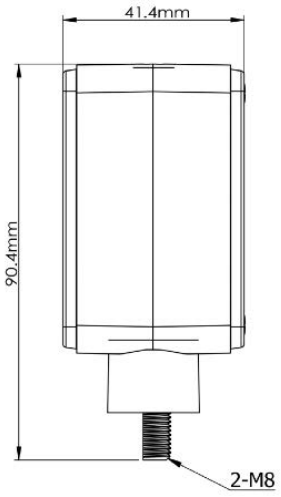

РОЗМІРИ				
A	B	C	D	E
66.4 мм	79.5 мм	40.4 мм	41.4 мм	8 мм

Компанія Camozzi Spa залишає за собою право змінювати моделі та розміри без повідомлення
Вироби розроблені для промислового використання
Каталог продукції представлений на сайті www.camozzi.ua